UBND HUYỆN HIỆP HÒA **TTYT HUYỆN HIỆP HÒA**	**CỘNG HÒA XÃ HỘI CHỦ NGHĨA VIỆT NAM** **Độc lập - Tự do - Hạnh phúc**
Số:164 /TTYT-KHNV V/v đề nghị cung cấp báo giá dịch vụ thuê phần mềm và dịch vụ tư vấn phục vụ triển khai bệnh án điện tử	*Hiệp Hòa, ngày 28 tháng 4 năm 2025*

Kính gửi: Các đơn vị, doanh nghiệp kinh doanh dịch vụ

Trung tâm Y tế huyện Hiệp Hòa có nhu cầu tổ chức đấu thầu thuê dịch vụ lưu trữ Cloud và giải pháp phòng, chống mã độc tập trung phục vụ triển khai Bệnh án điện tử năm 2025, theo yêu cầu chi tiết như sau:

A. Thông tin của đơn vị yêu cầu báo giá

1. Đơn vị yêu cầu báo giá: Trung tâm Y tế huyện Hiệp Hòa

2. Thông tin liên hệ của người chịu trách nhiệm tiếp nhận báo giá:

- Họ và tên: Ông Bùi Hải Anh.

- Chức vụ: Phó Trưởng Phòng KHNV.

3. Cách thức tiếp nhận báo giá:

- Nhận trực tiếp tại địa chỉ: Bộ phận văn thư hoặc Phòng Kế hoạch nghiệp vụ thuộc Trung tâm Y tế huyện Hiệp Hòa – Thị trấn Thắng, huyện Hiệp Hòa, Tỉnh Bắc Giang

Nhận qua email: ttythiephoa24007@gmail.com.

4. Thời hạn tiếp nhận báo giá: **Từ ngày đăng tải báo giá trên Cổng thông tin đơn vị đến trước 08 giờ 00 phút ngày 08/5/2025;**

Các báo giá nhận được sau thời điểm nêu trên sẽ không được xem xét.

5. Thời hạn có hiệu lực của báo giá: Tối thiểu **90 ngày** kể từ ngày báo giá.

B. Nội dung yêu cầu báo giá:

I. Gói thầu: Thuê dịch vụ lưu trữ Cloud và giải pháp phòng, chống mã độc tập trung phục vụ triển khai Bệnh án điện tử năm 2025

STT	Danh mục dịch vụ	Thông số kỹ thuật – Đặc tính, kỹ thuật của phần mềm, dịch vụ	Đơn vị tính	Khối lượng
1	Thuê dịch vụ lưu trữ cloud	- Dung lượng lưu trữ 5200GB (1000G cho EMR, 4200G cho Pacs trong 1 năm)	Tháng	24

I. Yêu cầu chung

1. Đáp ứng yêu cầu sử dụng

- Quản trị dễ dàng: Dịch vụ cung cấp cho khách hàng giao diện quản trị trực tuyến thân thiện, dễ sử dụng. Khách hàng có thể chủ động thực hiện các thao tác quản trị, khai thác và vận hành hệ thống một cách dễ dàng.

- Khả năng mở rộng linh hoạt: Đáp ứng khả năng mở rộng linh hoạt cho phép khách hàng có thể dễ dàng nâng cấp hệ thống lưu trữ theo nhu cầu sử dụng.

- Năng lực hạ tầng đảm bảo: Dịch vụ được triển khai trên hạ tầng dịch vụ điện toán đám mây đặt tại các Trung tâm dữ liệu đáp ứng tiêu chuẩn quốc tế.

- Tiết kiệm chi phí: Khách hàng chỉ cần trả phí cho dung lượng lưu trữ sử dụng, và có thể tùy chọn thêm hoặc giảm không gian lưu trữ sao cho phù hợp với nhu cầu.

- Hỗ trợ kỹ thuật 24/7: Bộ phận hỗ trợ kỹ thuật hỗ trợ khách hàng trong quá trình sử dụng 24/7.

2. Đáp ứng yêu cầu chất lượng, an toàn thông tin

- Dịch vụ được cài đặt tại trung tâm dữ liệu DC đạt chuẩn quốc tế Uptime Tier III, ISO 9001 để đảm bảo về mặt an toàn, vận hành, quản lý cũng như mức độ ổn định, đủ năng lực lưu trữ và bảo mật.

- Nhà cung cấp dịch vụ có chứng chỉ bảo mật quốc tế, đáp ứng an toàn bảo mật thông tin.

II. Các chức năng của hệ thống lưu trữ

STT	Tên chức năng	Mô tả tính năng
1.Quản lý Bucket		

		1.1	Tạo mới Bucket	Bucket là kho chứa các folder và object. Object là các file hình ảnh, video hay bất cứ một định dạng dữ liệu nào. Một người dùng có thể tạo một hoặc nhiều bucket để lưu trữ dữ liệu.			
		1.2	Xem danh sách Bucket	Người dùng có thể xem danh sách các bucket của mình. Các thông tin bao gồm: tên, ngày khởi tạo, dung lượng đã tạo của bucket			
		1.3	Xem thông tin chi tiết của Bucket	Người dùng có thể xem thông tin chi tiết của một bucket. Các thông tin của bucket bao gồm:			
				- Tên			
				- Ngày tạo			
				- Dung lượng			
				- Endpoint			
				- Số lượng object có trong bucket			
		1.4	Xoá Bucket	Người dùng có thể thực hiện xóa bucket khi không còn nhu cầu sử dụng. Yêu cầu khách hàng xác nhận trước khi thực hiện xóa bucket.			
		1.5	Thiết lập ACL cho Bucket	ACL (access control lists): Cho phép khách hàng thiết lập chế độ cho bucket ở trạng thái Public hoặc Private.			
				- Public: Tất cả mọi người đều có thể truy cập thông tin của bucket, không ảnh hưởng đến quyền của file (object). Bucket ở chế độ public nhưng nếu file ở chế độ private thì cũng không truy cập được từ bên ngoài.			
				- Private (default): Giới hạn truy cập chỉ cho người			

					dùng có Access key và Secret key		
		1.6	Thiết lập versioning cho Bucket		Versioning: Lưu trữ các version của object trong khi vẫn lưu trữ dữ liệu mới của object.		
					Người dùng có thể thiết lập bật/tắt versioning cho bucket.		
					Lưu ý: Lưu trữ nhiều version có thể gây ra tăng dung lượng lưu trữ trong bucket.		
		1.7	Thiết lập Bucket Policy		Người dùng có thể thiết lập phân quyền allow hoặc deny cho từng user với các quyền tác động đến bucket và dữ liệu trong bucket.		
					Các quyền có thể là:		
					- Tạo bucket		
					- Xóa bucket		
					- Upload file		
					- Config bucket		
		1.7	Thiết lập Bucket Policy		Người dùng có thể thiết lập phân quyền allow hoặc deny cho từng user với các quyền tác động đến bucket và dữ liệu trong bucket. Các quyền có thể là:		
					- Tạo bucket		
					- Xóa bucket		
					- Upload file		
					- Config bucket		
		1.8	Thiết lập cấu hình CORS		Cross-Origin Resource Sharing: là cơ chế cho phép các website với các tên miền khác nhau truy cập cùng một bucket và các resource bên trong.		
					Người dùng có thể thiết lập một website với các quyền GET, PUT, POST, HEAD,		

					DELETE để tác động đến bucket.		
					Ngoài ra, người dùng còn có thể thiết lập cho mục Allow Header để thêm Header được chấp nhận trong mỗi request đến API của bucket.		
					Người dùng có thể thiết lập thời gian tồn tại của CORS.		
			1.9	Thiết lập mã hóa dữ liệu trong bucket	Người dùng có thể thiết lập để dữ liệu trong bucket được mã hóa.		
			1.10	Thiết lập Static web hosting	Người dùng có thể thiết lập để biến bucket thành một web server lưu giữ các dữ liệu tĩnh không thay đổi như ảnh, video, bài viết,… Người dùng có thể chỉ định file chứa nội dung hiển thị của website.		
			1.11	Thiết lập tính năng Life Cycle	Người dùng có thiết lập bật/tắt cấu hình Life Cycle để tự động xóa các object sau một khoảng thời gian xác định.		
			2. Quản lý Object trong Bucket				
			2.1	Tạo thư mục	Người dùng có thể tạo mới 1 thư mục trong bucket.		
			2.2	Upload file	Người dùng có thể thực hiện upload 1 hoặc nhiều file lên bucket. Người dùng có thể thiết lập quyền public hoặc private cho các file upload.		
					Quá trình upload sẽ được hiển thị cho phép người dùng theo dõi.		
			2.3	Xem danh sách thư mục, file trong Bucket	Người dùng có thể xem danh sách thư mục hoặc file trong bucket với các thông tin như:		
					- Tên file, thư mục		

					- Thời gian chỉnh sửa gần nhất		
					- Kích thước (đối với file)		
		2.4	Dowload file		Người dùng có thể thực hiện tải 1 hoặc nhiều file trong bucket.		
		2.5	Xem thông tin của file		Người dùng có thể xem thông tin chi tiết của file trong bucket: tên, ngày chỉnh sửa, kích thước		
		2.6	Xoá file, thư mục		Người dùng có thể chọn một hoặc nhiều file, thư mục trong bucket để thực hiện xóa		
					Người dùng sẽ cần xác nhận trước khi xóa.		
					Thông báo xóa thành công		
		2.7	Thiết lập quyền công khai/ riêng tư cho file		Người dùng có thể thiết lập chế độ public hoặc private cho file trong bucket.		
					(khi khởi tạo, upload file có thể chọn private hoặc public)		
		2.8	Chia sẻ file		Người dùng có thể chọn chia sẻ nhanh file để tạo một đường dẫn truy cập tới file cho bất kỳ ai từ ngoài internet.		
					Hiển thị đường dẫn truy cập tới file cho phép người dùng sao chép.		
		2.9	Xem các version của file		Người dùng có thể xem được các version của file khi bucket đã bật tính năng version, với các thông tin ngày chỉnh sửa, dung lượng của version. Xem bucket cũng xem được version của file, SDK của S3 cũng hỗ trợ		
		2.10	Khôi phục file về các version cũ		Người dùng có thể chọn version của file và khôi phục về version đã chọn.		

					Hệ thống sẽ yêu cầu xác nhận trước khi thực hiện khôi phục. File sẽ được khôi phục lại về version mà khách hàng đã chọn. ap dụng cho đã bật version		
			2.11	Multipart Upload (upload File lớn) mục con của upload file	Dùng để Upload File có dung lượng lớn		
					Thực hiện chia nhỏ file để upload sau đó nối các phần với nhau thành một file hoàn chỉnh		
			2.12	STS (secure token service)	Sinh ra key tạm để thao tác với Object Storage		
			3. Quản lý SubUser				
			3.1	Tạo SubUser	Người dùng có thể tạo subuser với: tên subuser, quyền truy cập tới tất cả bucket.		
					Sau khi khởi tạo, subuser sẽ được tạo với 1 cặp access key và secret key.		
			3.2	Xem danh sách SubUser	Người dùng có thể xem danh sách các subuser đã tạo:		
					- Tên subuser		
					- Cặp accesskey, secretkey		
					- Quyền truy cập: Tất cả quyền truy cập, Không có quyền truy cập		
			3.3	Xoá SubUser	Người dùng có thể thực hiện xóa subuser.		
					Người dùng sẽ cần xác nhận trước khi xóa.		
					Sau khi xác nhận, hệ thống sẽ xóa subuser và cặp key của subuser.		
			3.4	Chỉnh sửa quyền truy cập	Người dùng có thể chỉnh sửa quyền truy cập của subuser:		

			của SubUser	- Tất cả quyền truy cập			
				- Không có quyền truy cập.			
		4. Quản lý S3 Key					
		4.1	Xem danh sách S3 Key	Người dùng có thể xem danh sách các cặp key được tạo. Các thông tin sẽ bao gồm:			
				- Accesskey			
				- Secretkey: ẩn. Hiển thị khi người dùng chọn vào.			
				- User/subuser sở hữu.			
				Người dùng có thể copy accesskey và secretkey.			
		4.2	Tạo mới cặp S3 Key	Người dùng có thể tạo cặp s3 key mới cho user hoặc subuser.			
		4.3	Xoá cặp S3 Key	Người dùng có thể thực hiện chọn và xóa s3 key của user hoặc subuser.			
				Người dùng phải xác nhận trước khi xóa.			
		4.4	Tạo mới secretkey	Người dùng có thể thực hiện tạo mới secretkey cho cặp key đã tạo.			
				Người dùng sẽ phải xác nhận trước khi tạo mới secretkey.			
				Secretkey mới sẽ được thay thế vào cặp s3 key khách hàng chọn tạo mới secret key.			
		5. Thống kê sử dụng dịch vụ					
		5.1	Xem thống kê sử dụng dịch vụ	Người dùng có thể xem các thông tin sử dụng dịch vụ thông qua biểu đồ giám sát như:			
				- Dung lượng đã sử dụng			
				- Dung lượng download			
				- Số lượng object			
				- Thống kê lượng request GET, HEAD, PUT, POST, DELETE Người dùng có thể xem các biểu đồ theo			

				các khoảng thời gian khác nhau. Ví dụ: 1 giờ, 2 giờ, 1 ngày, 2 ngày, ...		
2	Giải pháp phòng, chống mã độc tập trung	Yêu cầu chung: Giải pháp phòng, chống mã độc tập trung có nhiệm vụ Giám sát, phát hiện và ngăn chặn kịp thời các cuộc tấn công bằng mã độc bao gồm cả mã độc đã biết (signature) và chưa biết (hành vi). Ngoài ra, giải pháp cũng cho phép nhận diện và phát hiện các mối nguy hiểm trên thiết bị cuối và quản lý chính sách của thiết bị. **Yêu cầu kỹ thuật chi tiết:** **I. Yêu cầu về tiêu chuẩn, năng lực cung cấp dịch vụ** Đơn vị cung cấp dịch vụ đảm bảo năng lực cung cấp dịch vụ với các yêu cầu sau: - Cung cấp giấy phép kinh doanh sản phẩm, dịch vụ an toàn thông tin. - Cung cấp giấy chứng nhận đăng ký bản quyền tác giả của phần mềm. **II. Mô hình triển khai:** 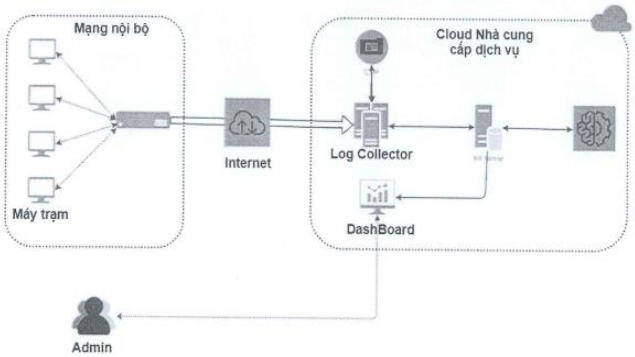 *Mô hình kiến trúc tổng thể* Diễn giải mô hình kiến trúc tổng thể hệ thống: - Máy trạm: Là các máy tính, máy chủ, máy trạm nằm trong mạng nội bộ Trung tâm Y tế. Trên các máy trạm sẽ được cài đặt phần mềm phát hiện mã độc và gỡ bỏ mã độc. Các phần	Máy (License)/ Năm	159

		mềm này sẽ gửi các thông tin về mã độc, lịch sử gỡ bỏ mã độc, các mẫu mã độc mới, các thông tin nguy cơ ATTT về hệ thống Log Collector thông qua đường truyền mã hóa trên Internet. - Log Collector: Thành phần thu thập Log của các máy trạm trong mạng nội bộ của Trung tâm Y tế. Thành phần này được triển khai trên hạ tầng Cloud của nhà cung cấp dịch vụ, đóng vai trò thu thập Log. - Thành phần ES Server: được triển khai trên hạ tầng Cloud của nhà cung cấp dịch vụ, có chức năng nhận logs từ các thiết bị Log Collector, lưu trữ log tập trung, phân tích, tương quan các nguồn log. - Đường truyền dữ liệu giữa Máy trạm và Log Collector: Đường truyền truyền dữ liệu sử dụng công nghệ mã hóa đường truyền dựa trên giao thức IPsec, tạo ra kết nối riêng tư giữa các thiết bị thông qua Internet để truyền dữ liệu một cách an toàn và ẩn danh qua các mạng công cộng. Ipsec (Internet Protocol Security) là một bộ giao thức bảo mật giao tiếp thông qua giao thức Internet (IP- Internet Protocol) bằng cách xác thực và mã hóa mỗi gói IP của một dòng dữ liệu. Dịch vụ VPN hoạt động như một bộ lọc, làm dữ liệu trở nên không thể đọc được ở một đầu và chỉ giải mã dữ liệu ở đầu bên kia việc này ngăn ngừa hành vi sử dụng dữ liệu cá nhân trái phép, kể cả khi kết nối mạng bị xâm phạm. Dashboard: Hệ thống giao diện tổng hợp, hiển thị các thông tin giám sát, phát hiện mã độc và gỡ bỏ mã độc trên máy trạm trong mạng nội bộ. **III. Yêu cầu chức năng** **Yêu cầu chức năng chung** - Phát hiện, cách ly, xóa bỏ các loại mã độc: virus, mã độc mã hóa tống tiền (ransomeware), lừa đảo (phishing), thư rác....		

		- Giám sát các sự kiện, tiến trình, phân tích hành vi trên máy tính, phát hiện bất thường. - Kiểm soát tuân thủ các quy định an toàn thông tin tại máy tính người dùng. - Giám sát việc cài đặt, sử dụng phần mềm được phép/không được phép. - Được cập nhật nguy cơ mới nhất từ hệ thống tri thức về an toàn thông tin của nhà cung cấp theo thời gian thực - Cảnh báo tới quản trị viên qua email theo thời gian thực - Hỗ trợ điều tra xử lý sự cố; hỗ trợ quản trị trực tiếp tương tác và gỡ bỏ các mã độc hại từ xa - Có khả năng tự cập nhật phiên bản, agent - Phần mềm cài đặt cho máy tính người dùng và phần mềm quản trị hỗ trợ ngôn ngữ Tiếng Việt. **Yêu cầu chức năng giám sát bất thường** ***Thu thập thông tin, giám sát sự kiện an toàn thông tin:*** - Liệt kê process trên máy tính, phát hiện kịp thời các process bất thường - Liệt kê những kết nối trong mạng, phát hiện những kết nối bất thường - Giám sát việc tạo file trên hệ thống ***Phân tích, cảnh báo:*** - Phát hiện những hành vi bất thường trên máy tính người dùng - Cho phép tìm kiếm, điều tra log event của toàn bộ các thiết bị đầu cuối trong tổ chức - Phân tích các tiến trình đang chạy từ xa trên máy mục tiêu - Đưa ra cảnh báo đối với những bất thường trong toàn mạng của tổ chức đến quản trị viên - Cho phép điều tra phản ứng trên một giao diện duy nhất		

		Ứng phó với sự cố: - Hỗ trợ cô lập tạm thời các máy phục vụ điều tra. - Thực hiện remote console từ xa tới máy mục tiêu để điều tra xử lý **Yêu cầu chức năng phòng chống, diệt virus** Giải pháp cung cấp khả năng phòng chống diệt virus với các chức năng: - Phát hiện, cách ly, xóa bỏ các loại mã độc như: virus, mã độc mã hóa tống tiền (ransomeware), lừa đảo (phishing), thư rác - Kiểm soát, bảo vệ máy chủ, máy trạm khỏi các phần mềm có nguồn gốc không rõ ràng - Bảo vệ chủ động theo thời gian thực (Real-time Protection) - Tự động quét lọc khi phát hiện có thay đổi file, thư mục - Quét virus theo lịch hoặc theo sự chủ động của người dùng - Kiểm soát, bảo vệ thiết bị ngoại vi (ổ cứng ngoài, USB, thẻ nhớ…) **Yêu cầu chức năng quản lý chính sách** Giải pháp cho phép người dùng quản lý các máy tính trong mạng dựa theo chính sách như sau: - Kiểm soát việc tuân thủ chính sách an toàn thông tin của tổ chức, đơn vị tại từng thiết bị đầu cuối - Giám sát việc sử dụng phần mềm có bản quyền/không bản quyền trên các thiết bị đầu cuối - Giám sát việc kết nối, sử dụng các thiết bị lưu trữ ngoài, USB, thẻ nhớ trên các thiết bị đầu cuối - Kiểm soát việc cài đặt, sử dụng phần mềm không được phép sử dụng và phần mềm bắt buộc phải sử dụng		

		Yêu cầu chức năng thống kê thông tin về mã độc, tuân thủ chính sách Giải pháp cho phép thống kê báo cáo thông tin về mã độc, tuân thủ chính sách như sau: - Thống kê phần mềm cài đặt tại máy tính người dùng - Thống kê những lỗ hổng nghiêm trọng có thể trở thành mục tiêu tấn công của hacker - Thống kê các sự kiện bất thường được phát hiện - Thống kê về các loại hệ điều hành, phần mềm bản quyền, phần mềm không bản quyền trong tổ chức Thống kê về tuân thủ chính sách trong tổ chức		

2. Dịch vụ tư vấn đấu thầu:

Để đảm bảo gói thầu được thực hiện đúng tiến độ, Trung tâm Y tế huyện Hiệp Hòa mời các Nhà thầu đủ năng lực và kinh nghiệm cung cấp dịch vụ tư vấn đấu thầu cho gói thầu nêu trên gửi báo giá dịch vụ (kèm theo hồ sơ năng lực) cho nội dung tư vấn như sau:

2.1. Gói thầu: Tư vấn thẩm định kế hoạch lựa chọn nhà thầu, lập E-HSMT và đánh giá E-HSDT, dịch vụ tư vấn gồm các nội dung công việc như sau:

a) Tư vấn thẩm định kế hoạch lựa chọn nhà thầu, lập E-HSMT, đánh giá E-HSDT và lập báo cáo đánh giá E-HSDT bằng tiếng Việt cho gói thầu nêu trên.

b) Trong quá trình tổ chức lựa chọn nhà thầu, Nhà thầu sẽ thực hiện một số nhiệm vụ của Bên mời thầu khi được ủy quyền như sau: Trình phê duyệt E-HSMT; Phân công kiểm tra đối chiếu tài liệu của nhà thầu được mời thương thảo hợp đồng; Trình phê duyệt kết quả lựa chọn nhà thầu và một số nhiệm vụ khác (nếu có);

c) Trong quá trình đấu thầu, tư vấn xử lý các tình huống phát sinh liên quan.

2.2. Gói thầu: Tư vấn thẩm định E-HSMT và thẩm định kết quả lựa chọn nhà thầu, dịch vụ tư vấn gồm các nội dung công việc như sau:

a) Tư vấn thẩm định E-HSMT và thẩm định KQLCNT cho gói thầu nêu trên.

b) Lập báo cáo thẩm định E-HSMT và lập báo cáo thẩm định KQLCNT cho gói thầu trên.

c) Tư vấn xử lý kiến nghị và giải quyết các tình huống phát sinh trong quá trình đấu thầu.

2.3. Điều kiện cung cấp dịch vụ tư vấn đấu thầu:

- Đăng ký kinh doanh hoặc Quyết định thành lập do Cơ quan Nhà nước có thẩm quyền cấp có ngành nghề kinh doanh dịch vụ tư vấn đấu thầu (cụ thể: Mã ngành, nghề kinh doanh: 7020 – Chi tiết: Tư vấn đấu thầu, lập hồ sơ mời thầu, đánh giá hồ sơ dự thầu; Tư vấn hồ sơ mời thầu, thẩm định kết quả lựa chọn nhà thầu).

- Thành viên tham gia Tổ Chuyên gia đấu thầu, Tổ thẩm định đấu thầu phải đáp ứng đầy đủ các điều kiện quy định tại Nghị định số 24/2024/NĐ-CP ngày 27/02/2024 của Chính phủ về việc thi hành Luật Đấu thầu về lựa chọn nhà thầu và Luật đấu thầu năm 2023.

- Đã có kinh nghiệm tư vấn đấu thầu tối thiểu từ 03 gói thầu cung cấp dịch vụ thuê phần phần cho các cơ sở y tế được tổ chức đấu thầu trên Hệ thống mạng đấu thầu quốc gia (*nhà thầu phải ghi rõ số thông báo mời thầu trên Hệ thống đấu thầu quốc gia để Chủ đầu tư kiểm tra*); Nhà thầu không đáp ứng yêu cầu tối thiểu nêu trên sẽ không được lựa chọn.

Báo giá kèm theo hồ sơ năng lực của các Nhà thầu được gửi về một trong các địa chỉ như sau:

- Nhận trực tiếp tại địa chỉ: Bộ phận văn thư hoặc Phòng Kế hoạch nghiệp vụ thuộc Trung tâm Y tế huyện Hiệp Hòa – Thị trấn Thắng, huyện Hiệp Hòa, Tỉnh Bắc Giang

(Có Mẫu báo giá kèm theo)./.

Nơi nhận:
- Như trên;
- Lưu: VT, KHNV.

GIÁM ĐỐC

ỦY BAN NHÂN DÂN HUYỆN HIỆP HÒA T. BẮC GIANG
TRUNG TÂM Y TẾ HUYỆN HIỆP HÒA

Vũ Văn Hoàn

PHỤ LỤC MẪU BÁO GIÁ

(Kèm theo Công văn mời báo giá số /TTYT-KHNV ngày 28/4/2025 của Trung tâm Y tế huyện Hiệp Hòa)

BÁO GIÁ DỊCH VỤ THUÊ PHẦN MỀM

Kính gửi: Trung tâm Y tế huyện Hiệp Hòa

Chúng tôi, Công ty (Tên Đơn vị)……., có địa chỉ tại: ….. Số điện thoại …..

Chúng tôi cam kết là đơn vị có tư cách pháp nhân độc lập, được thành lập và hoạt động theo quy định của Luật doanh nghiệp, đủ điều kiện kinh doanh dịch vụ cho thuê phần mềm và các quy định của pháp luật có liên quan.

Căn cứ danh mục dịch đề nghị báo giá của Quý Cơ quan, Chúng tôi báo giá dịch vụ như sau:

STT	Danh mục dịch vụ	Yêu cầu dịch vụ	ĐVT	Số lượng	Đơn giá VNĐ	Thành tiền VNĐ
1	Thuê dịch vụ lưu trữ cloud	Chi tiết tại phụ lục kèm theo	Tháng	24		
2	Giải pháp phòng, chống mã độc tập trung	Chi tiết tại phụ lục kèm theo	Máy (License)/ Năm	159		
Tổng giá trị thành tiền						
Bằng chữ:./.						

Gửi kèm báo già là:

1. Bản chụp Đăng ký kinh doanh của đơn vị và tài liệu chứng minh nhà thầu đủ điều kiện cung cấp dịch vụ theo quy định của pháp luật (Đóng dấu treo của Công ty);
2. Báo giá này có hiệu lực tối đa 90 ngày kể từ ngày báo giá.

…, ngày tháng năm 2025

ĐẠI DIỆN HỢP PHÁP CỦA ĐƠN VỊ

GIÁM ĐỐC

(Ký tên, đóng dấu)